Arkusze danych produktów

Łącznik podłużny
dla CD 60-27
Item No. 6078

Stand: 13.10.2026 | 11:12

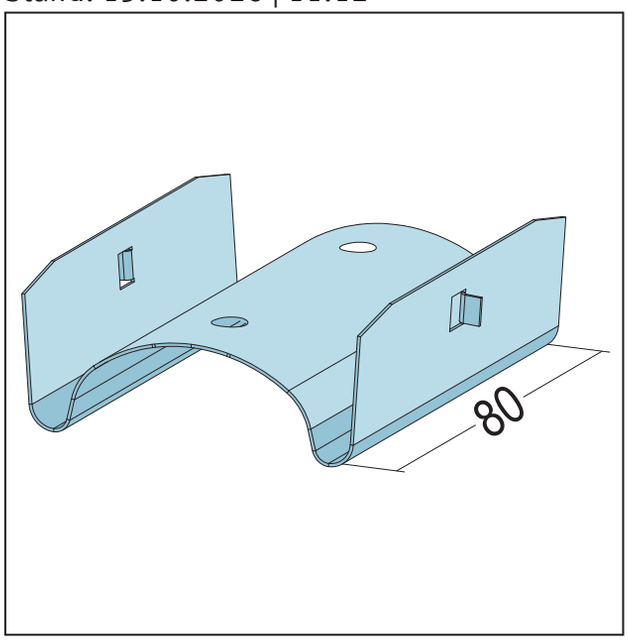

Oznaczenie	Łącznik podłużny dla CD 60-27
Opis	Do łączenia wzdłużnego profili CD 60-27.
Gama produktów	Sucha zabudowa
Kategoria produktu	Akcesoria do sufitów i ścian
Grubosc materiału	0,4 mm
Cynkowanie	zgodnie z normą
Przygotowanie	- Wsunąć łącznik wzdłużny do oporu w pierwszy profil CD, następnie wsunąć do oporu drugi profil
Numer taryfy celnej	73089059
Oznaczenie otwarcia	Odbiór możliwy wyłącznie w postaci pełnych opakowań zbiorczych.

Numer zamówienia	Długość (cm)	Materiał	Jednostka opakowaniowa
107904	8.00	Stalowa blacha ocynkowana	100 SZT / 45 KAR

Ta karta danych produktu odpowiada aktualnym stanom rozwoju naszych produktów i traci ważność w momencie pojawienia się nowej wersji. Upewnij się, że korzystasz z najnowszej wersji tych informacji. Gwarancja i odpowiedzialność są oparte na naszych własnych, gdy dostarczone. Warunki. Należy postępować zgodnie z wytycznymi dotyczącymi montażu i przechowywania aplikacji.

Wszystkie informacje bez gwarancji. Zmiany techniczne podlegają zmianom! Obrazy produktów mogą się różnić od produktu dostawy. Teksty ofert, instrukcje instalacji i deklaracje usług (w zależności od potrzeby) można znaleźć na naszej stronie internetowej. Ze względu na środowisko, należy zwrócić uwagę na profesjonalną utylizację!