Arkusze danych produktów

Wieszak na noniusz C3-C5M universal+
do CD 60-27
Item No. 4599

Stand: 09.11.2026 | 16:17

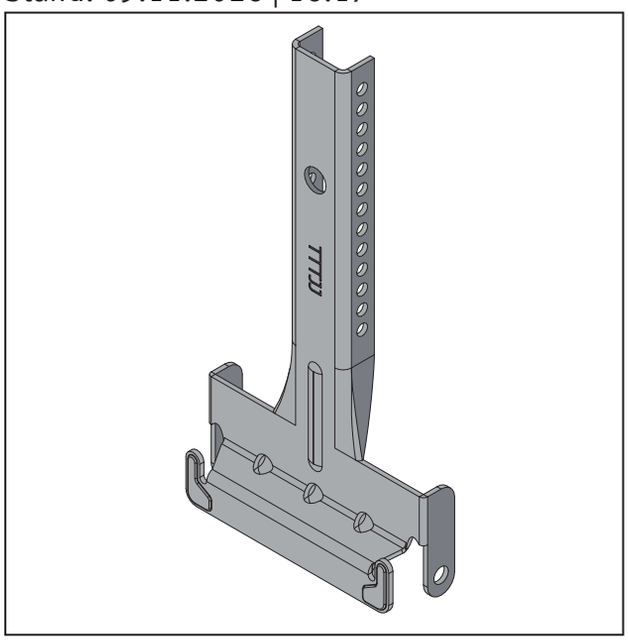

Oznaczenie	Wieszak na noniusz C3-C5M universal+ do CD 60-27
Opis	Do mocowania profili CD do konstrukcji nośnych sufitów z zawieszeniem noniusza o podwyższonych wymaganiach w zakresie ochrony antykorozyjnej. Do sufitów zewnętrznych o wysokości zawieszenia 500 - 1000 mm
Grubosc materiału	1,2 mm
Norma EN	EN 13964:2014
Standard	DIN18168-2
Cynkowanie	zgodnie z normą
Norma powlekania profilu powłoki	DIN 18219:2024
Klasa zrównoważenia	0,25 kN
Reakcja na markę	A2-s1, d0
Przygotowanie	- Dopasuj dolną część noniusza do profilu - Dolna część noniusza jest połączona z górną częścią noniusza za pomocą dwóch zacisków zabezpieczających lub wspornika zabezpieczającego - Dostosuj, jeśli to konieczne - Zabezpieczyć wspornik zabezpieczający, wyginając go po wyrównaniu konstrukcji nośnej
Temperatura obróbki	Podobny do RAL 7016
Pojemność pod obciążeniem	0,367 kN
Numer taryfy celnej	73089059
Oznaczenie otwarcia	Odbiór możliwy wyłącznie w postaci pełnych opakowań zbiorczych.

Numer zamówienia	Długość (cm)	Materiał	Jednostka opakowaniowa
118390	12.00	Stal, ocynkowana z powłoką	100 SZT / 51 KAR

Ta karta danych produktu odpowiada aktualnym stanom rozwoju naszych produktów i traci ważność w momencie pojawienia się nowej wersji. Upewnij się, że korzystasz z najnowszej wersji tych informacji. Gwarancja i odpowiedzialność są oparte na naszych własnych, gdy dostarczone. Warunki. Należy postępować zgodnie z wytycznymi dotyczącymi montażu i przechowywania aplikacji.

Wszystkie informacje bez gwarancji. Zmiany techniczne podlegają zmianom! Obrazy produktów mogą się różnić od produktu dostawy. Teksty ofert, instrukcje instalacji i deklaracje usług (w zależności od potrzeby) można znaleźć na naszej stronie internetowej. Ze względu na środowisko, należy zwrócić uwagę na profesjonalną utylizację!