Product data sheet

Noniushanger C3-C5M universal+
voor CD60-27
ART.-NR.

Stand: 09.11.2026 | 16:17

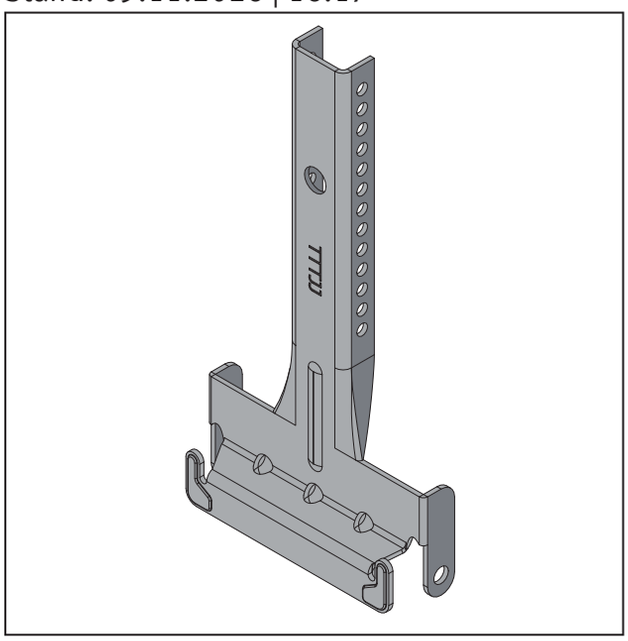

Aanwijzing	Noniushanger C3-C5M universal+ voor CD60-27
Beschrijving	Voor de bevestiging van CD-profielen voor plafondonderconstructies met noniusophanging met verhoogde eisen op het gebied van corrosiebescherming. Voor buitenplafonds met ophanghoogtes van 500 - 1000 mm
Materiaaldikte	1,2 mm
Standaard EN	EN 13964:2014
Standaard	DIN18168-2
Verzinken	volgens norm
Profielcoatingsmachine	DIN 18219:2024
Capaciteitsklasse	0,25 kN
Brandgedrag	A2-s1, d0
Processing	- Pas het onderste deel van de nonius aan in het profiel - Het onderste deel van de nonius wordt met het bovenste deel van de nonius verbonden door middel van twee bevestigingsclips of een bevestigingsbeugel - Indien nodig opnieuw afstellen - Zet de veiligheidsbeugel vast door deze te buigen na het uitlijnen van de onderconstructie
Werktemperatuur	zie verwerkingsbeschrijving
Kan worden bepleisterd	Vergelijkbaar met RAL 7016
Laadvermogen	0,367 kN
douanetariefnummer	73089059
Aanvang Markering	Afname alleen mogelijk als volledige verpakkingseenheden.

Bestelnummer	Lengte (cm)	Materiaal	Verpakkingseenheid
118390	12,00	Staal, verzinkt met coating	100 STUK / 51 DOOS

Dit productgegevensblad komt overeen met de huidige ontwikkeling van onze producten en verliest zijn geldigheid bij publicatie van een nieuwe editie. Zorg ervoor dat u de nieuwste versie van deze informatie gebruikt. Garantie en aansprakelijkheid zijn gebaseerd op levering volgens onze algemene voorwaarden. Algemene voorwaarden. Volg de richtlijnen voor het monteren en bewaren van de toepassing.

Alle informatie zonder garantie. Technische wijzigingen voorbehouden! Productillustraties kunnen verschillen van het leveringsproduct. Specificatie-teksten, installatie-instructies en prestatieverklaringen (indien wettelijk vereist) zijn te vinden op onze homepage. Respecteer het milieu voor een correcte verwijdering!