Product data sheet

Druppelrandprofiel voor warmte-isolatie
6 mm
ART.-NR.

Stand: 03.11.2026 | 18:44

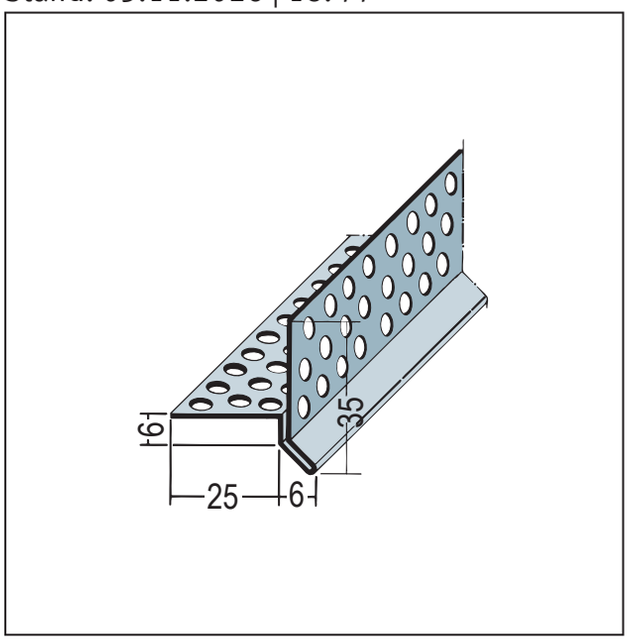

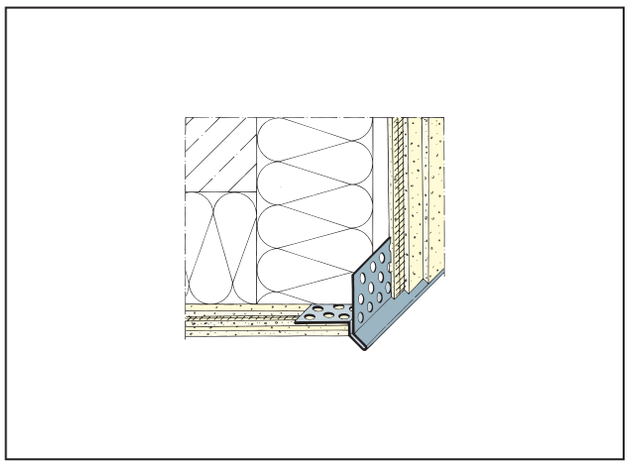

Aanwijzing	Druppelrandprofiel voor warmte-isolatie 6 mm
Beschrijving	PROTEKTOR druiprandprofiel geschikt voor het maken van een nette afsluiting bij geïsoleerde dakranden of balkononderlagen.
Productassortiment	Thermische isolatie
Product categorie	Verbindings- en eindprofielen
Typen mortel	Silicaatpleister, Versterkend gipsorgel, Isolerende pleister, Deposito putz, Gipsmortel en gipshoudende mortel, Gips, Kalkpleister, Kalk cement gips, Leemstuc, Restauratiepleister
Pleisterdikte	6 mm
Brandgedrag	A1
douanetariefnummer	72224090
Aanvang Markering	Afname alleen mogelijk als volledige verpakkingseenheden.

Bestelnummer	Lengte (cm)	Pleisterdikte	Materiaal	Verpakkingseenheid
101411	250,00	6 mm	Roestvrij staal	20 PR / 49 BD

Dit productgegevensblad komt overeen met de huidige ontwikkeling van onze producten en verliest zijn geldigheid bij publicatie van een nieuwe editie. Zorg ervoor dat u de nieuwste versie van deze informatie gebruikt. Garantie en aansprakelijkheid zijn gebaseerd op levering volgens onze algemene voorwaarden. Algemene voorwaarden. Volg de richtlijnen voor het monteren en bewaren van de toepassing.

Alle informatie zonder garantie. Technische wijzigingen voorbehouden! Productillustraties kunnen verschillen van het leveringsproduct. Specificatie-teksten, installatie-instructies en prestatieverklaringen (indien wettelijk vereist) zijn te vinden op onze homepage. Respecteer het milieu voor een correcte verwijdering!