Product data sheet

Stopprofiel dak voor buitenpleister
13 mm
ART.-NR.

Stand: 03.11.2026 | 18:54

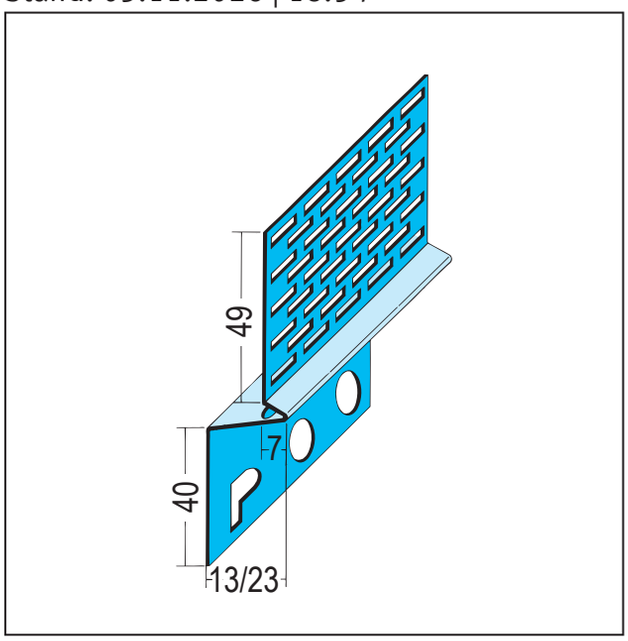

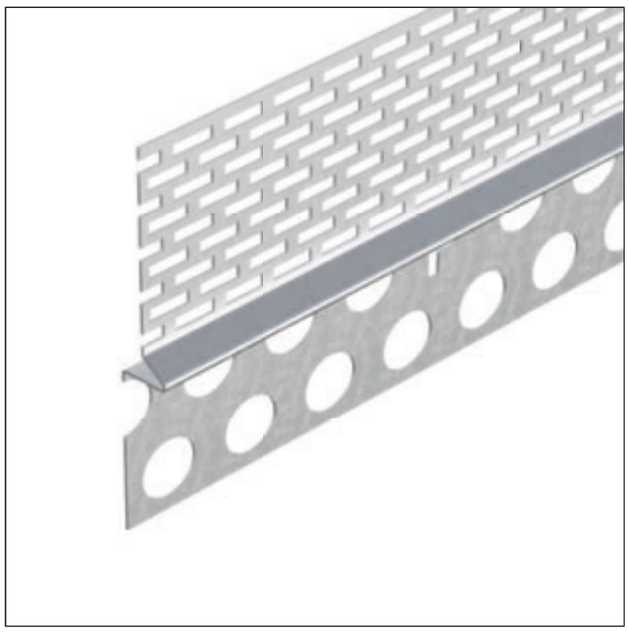

Aanwijzing	Stopprofiel dak voor buitenpleister 13 mm
Beschrijving	PROTEKTOR stopprofiel van verzinkt staal, tegen de dakbeschot tussen de spanten voor dakventilatie volgens DIN-norm.
Productassortiment	Buitenpleister | Ventilatieprofielen
Product categorie	Eindprofielen | Dakrandprofiel | Aanhechtingsprofielen | Ventilatie speciale vormen
Typen mortel	Silicaatpleister, Isolerende pleister, Kalkpleister, Kalk cement gips
Pleisterdikte	13 mm
Standaard EN	EN 13658-2
Ventilatiedoorlaat	207 cm²/lfm.
Brandgedrag	A1
douanetariefnummer	72169180
Aanvang Markering	Afname alleen mogelijk als volledige verpakkingseenheden.

Bestelnummer	Lengte (cm)	Pleisterdikte	Materiaal	Verpakkingseenheid
100972	250,00	13 mm	Staal, verzinkt	20 PR / 84 BD

Dit productgegevensblad komt overeen met de huidige ontwikkeling van onze producten en verliest zijn geldigheid bij publicatie van een nieuwe editie. Zorg ervoor dat u de nieuwste versie van deze informatie gebruikt. Garantie en aansprakelijkheid zijn gebaseerd op levering volgens onze algemene voorwaarden. Algemene voorwaarden. Volg de richtlijnen voor het monteren en bewaren van de toepassing.

Alle informatie zonder garantie. Technische wijzigingen voorbehouden! Productillustraties kunnen verschillen van het leveringsproduct. Specificatie-teksten, installatie-instructies en prestatieverklaringen (indien wettelijk vereist) zijn te vinden op onze homepage. Respecteer het milieu voor een correcte verwijdering!