Product data sheet

Eindprofiel voor droogbouw
2 x 12,5 mm GK
ART.-NR.

Stand: 03.11.2026 | 19:00

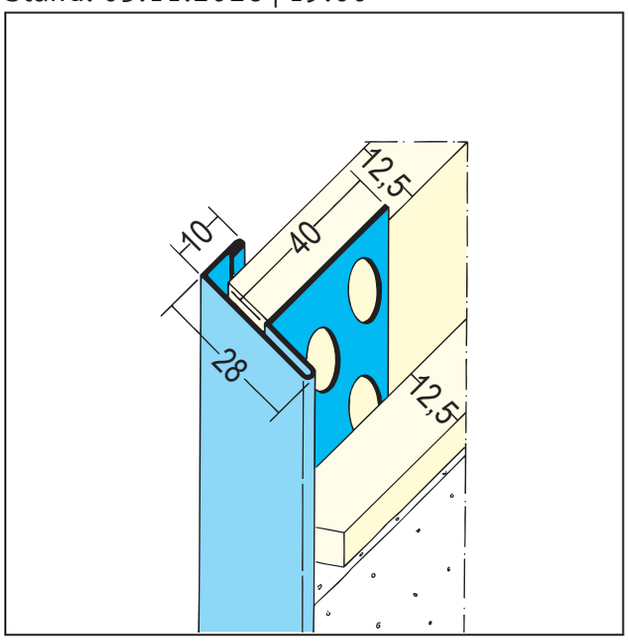

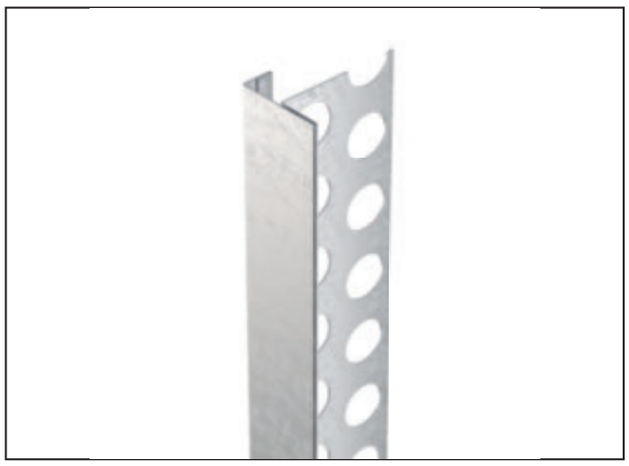

Aanwijzing	Eindprofiel voor droogbouw 2 x 12,5 mm GK
Beschrijving	PROTKETOR Inzet- en stopprofiel voor dubbele beplating met 2 x 12,5 mm gipsplaat.
Productassortiment	Interieurafwerking
Product categorie	Vulprofielen
Typen mortel	Silicaatpleister, Isolerende pleister, Deposito putz, Gipsmortel en gipshoudende mortel, Gips, Kalkpleister, Kalk cement gips
Pleisterdikte	1 mm
GK/Plaat	12,5 mm
Standaard EN	EN 14353
Standaard	EN 13658-1
Brandgedrag	A1
douanetariefnummer	72169180
Aanvang Markering	Afname alleen mogelijk als volledige verpakkingseenheden.

Bestelnummer	Lengte (cm)	Pleisterdikte	Materiaal	Verpakkingseenheid
100752	250,00	1 mm	Staal, verzinkt	15 PR / 55 BD

Dit productgegevensblad komt overeen met de huidige ontwikkeling van onze producten en verliest zijn geldigheid bij publicatie van een nieuwe editie. Zorg ervoor dat u de nieuwste versie van deze informatie gebruikt. Garantie en aansprakelijkheid zijn gebaseerd op levering volgens onze algemene voorwaarden. Algemene voorwaarden. Volg de richtlijnen voor het monteren en bewaren van de toepassing.

Alle informatie zonder garantie. Technische wijzigingen voorbehouden! Productillustraties kunnen verschillen van het leveringsproduct. Specificatie-teksten, installatie-instructies en prestatieverklaringen (indien wettelijk vereist) zijn te vinden op onze homepage. Respecteer het milieu voor een correcte verwijdering!