Schede prodotto

Elemento angolare per sistema per tende a doppio binario
cartongesso 12,5 mm
Articolo n. 57236

Stand: 05.11.2026 | 23:58

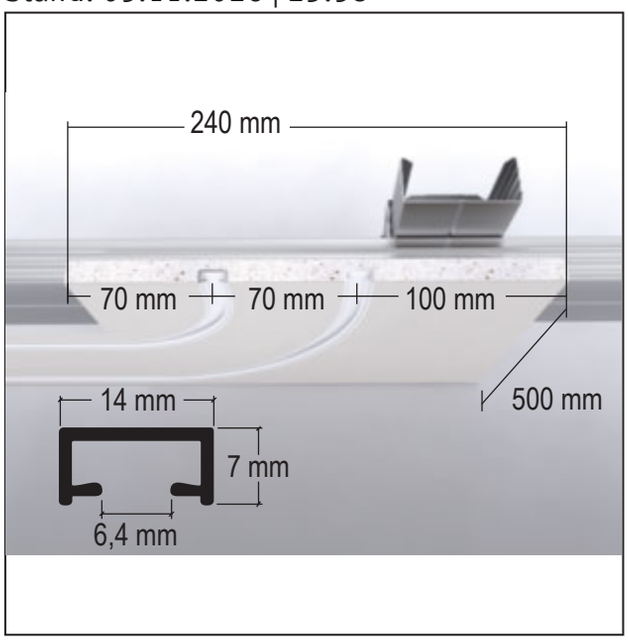

Titolo	Elemento angolare per sistema per tende a doppio binario cartongesso 12,5 mm
Descrizione	Angolare in cartongesso con binario per tende VS57 bianco integrato, binario doppio Inclusa copertura protettiva per stucco
Settore del prodotto	Costruzione a secco
Categoria di prodotto	Preformati
Larghezza del prodotto	500x500 mm
Temperatura di lavorazione	Carico massimo per binario per tende 7 kg/m
numero della tariffa doganale	68091100
Etichettatura di apertura	Acquisto possibile solo in confezioni complete.

Codice	Materiale	Unità di imballaggio
119555	Cartongesso con alluminio	1 PZ / 10 PAC

Questa scheda di prodotto corrisponde allo stato attuale di sviluppo dei nostri prodotti e perde la sua validità al momento dilla pubblicazione di una nuova edizione. Assicuratevi di essere sempre in possesso della versione aggiornata. La garanzia e le responsabilità alla consegna si basano sulle nostre condizioni generali di fornitura. Seguire le istruzioni per l'utilizzo, l'installazione e lo stoccaggio.

I dati sono senza alcuna garanzia e soggetti a modifiche tecniche. Le immagini dei prodotti possono differire dal prodotto consegnato. Testi per bandi di gara, istruzioni di installazione e dichiarazioni di prestazione (previste per legge) sono disponibili sulla nostra Homepage. Per il bene dell'ambiente, si prega di smaltire il prodotto nel modo corretto!