FICHE TECHNIQUE DU PRODUIT

Cornière d'angle pour enduit intérieur et extérieur
10 mm, tête ronde
Art no. 9571

Statut: 17.11.2026 | 13:08

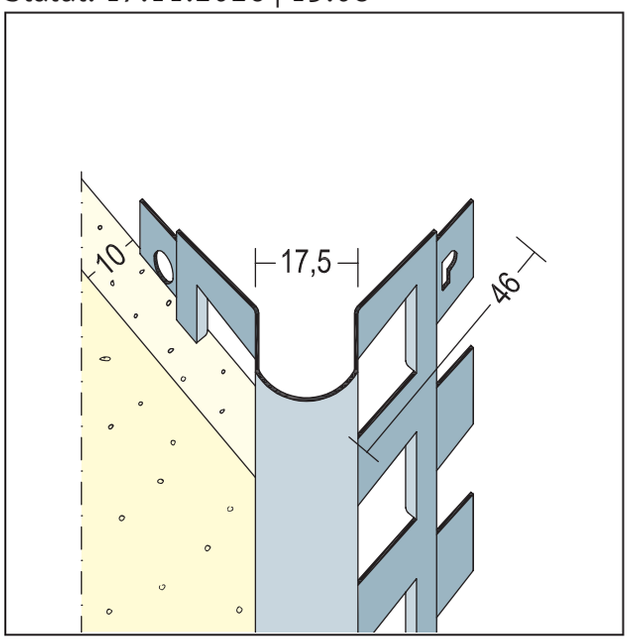

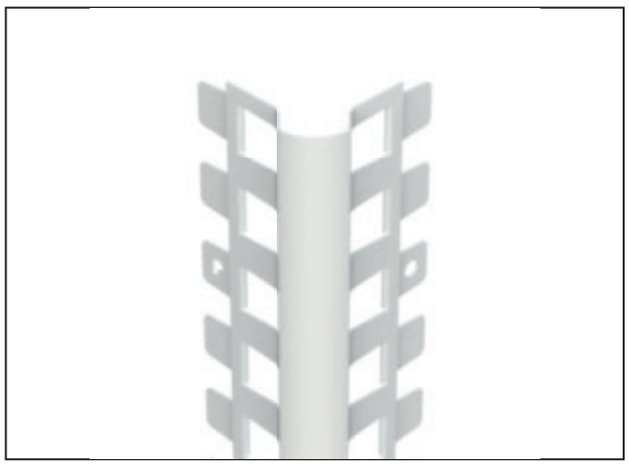

Désignation	Cornière d'angle pour enduit intérieur et extérieur 10 mm, tête ronde
Description	PROTEKTOR Profilé d'arête pour enduit intérieur avec tête de profilé fortement arrondie. Rayon = 12,5 mm / D = 17,5 mm. Spécialement conçu pour les écoles et les jardins d'enfants. Répond aux directives et aux exigences des réglementations légales en matière de prévention des accidents. Utilisation des profilés conformément à la fiche technique Planification et application de profilés d'enduit métalliques.
Zone de produits	Enduit intérieur | Pièces humides | Enduit extérieur
Catégorie de produit	Cornières d'angle | Zones humides à W2-I
Types de mortier	Enduit au silicate, Renforcement orgue en plâtre, Plâtre isolant, Dépôt de plâtre, Mortiers de plâtre et mortiers contenant du plâtre, Plâtre, Enduit à la chaux, Lime ciment de plâtre, Enduit d'argile
Épaisseur de plâtre	10 mm
Norme EN	EN 13658-1
Rayon d'arrondi	12,5 mm
Domaines d'application	Pour pièces humides avec classe d'exosition à l'eau jusqu'à W2-I.
Réaction au feu	B-s3, d0
Remarque	Spécialement conçu pour les écoles et les jardins d'enfants. Répond aux directives et aux allemande exigences des réglementations légales en matière de prévention des accidents.Voir information technique.
Brochure	* Fiche technique Planification et application des profilés métalliques pour enduits ; éditeur : Association professionnelle européenne Europrofiles, www.europrofiles.com * Fiche technique Planification et application des profilés métalliques pour enduits ; éditeur : Association professionnelle européenne Europrofiles, www.europrofiles.com * Fiche technique Chantiers d'hiver ; éditeur : Bundesverband der Gipsindustrie e.V., www.gips.de
Numéro de tarif douanier	76169990
Étiquette ouverte	Vente uniquement par unités d'emballage complètes.

N° d'article	Longueur (cm)	Épaisseur d'enduit	Matière	valeur de couleur	Verpackungseinheit
106562	260,00	10 mm	Aluminium, avec couche de base blanche	10 - blanc	15 UTE / 30 CAR

PROTEKTORWERK Florenz Maisch GmbH & Co. KG | Viktoriastraße 58 | D-76571 Gaggenau | Tel.+49 7225 977- 0 | www.protektor.com

Cette fiche technique correspond à l'état actuel de développement de nos produits et perd sa validité lors de la publication d'une nouvelle édition. Assurez-vous d'utiliser la dernière édition de cette information. La garantie et la responsabilité sont basées selon nos termes et conditions générales. Veuillez respecter les consignes d'assemblage et de stockage de l'application.

Toutes les informations sans garantie. Modifications techniques réservées. Les illustrations de produits peuvent différer du produit de livraison. Les spécifications d'appel d'offres, les instructions d'installation et les déclarations de performance (si requis par la loi) peuvent être trouvées sur notre page d'accueil. S'il vous plaît respecter l'environnement pour une élimination appropriée!