FICHE TECHNIQUE DU PRODUIT

Suspension U plate pour C60-27, acoustiquement isolée
C 60-27
Art no. 56367

Statut: 20.10.2026 | 16:45

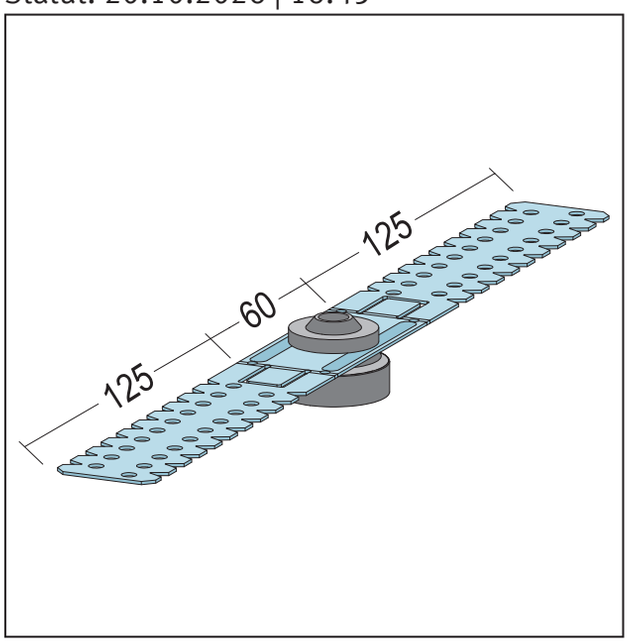

Désignation	Suspension U plate pour C60-27, acoustiquement isolée C 60-27
Description	Pour la fixation de profilés CD pour les sous-structures de plafond suspendu pour améliorer l'insonorisation.
Zone de produits	Construction sèche
Catégorie de produit	Insonorisation silencio
Épaisseur du matériau	0,9 mm
Norme EN	EN 13964:2014
Norme	DIN18168-2
Galvanisation	selon norme
Largeur du produit	125 mm
Classe de capacité	0,40 kN
Réaction au feu	A1
Capacité sous charge	1,061 kN
Numéro de tarif douanier	73089059
Étiquette ouverte	Vente uniquement par unités d'emballage complètes.

N° d'article	Matière	Verpackungseinheit
109844	Tôle d'acier galvanisée	100 UTE / 50 CAR

Cette fiche technique correspond à l'état actuel de développement de nos produits et perd sa validité lors de la publication d'une nouvelle édition. Assurez-vous d'utiliser la dernière édition de cette information. La garantie et la responsabilité sont basées selon nos termes et conditions générales. Veuillez respecter les consignes d'assemblage et de stockage de l'application.

Toutes les informations sans garantie. Modifications techniques réservées. Les illustrations de produits peuvent différer du produit de livraison. Les spécifications d'appel d'offres, les instructions d'installation et les déclarations de performance (si requis par la loi) peuvent être trouvées sur notre page d'accueil. S'il vous plaît respecter l'environnement pour une élimination appropriée!

PROTEKTORWERK Florenz Maisch GmbH & Co. KG | Viktoriastraße 58 | D-76571 Gaggenau | Tel.+49 7225 977- 0 | www.protektor.com