Fichas Técnicas de los productos

Percha Vernier C3-C5M universal+
para CD 60-27
Número de artículo 4599

Stand: 09.11.2026 | 16:17

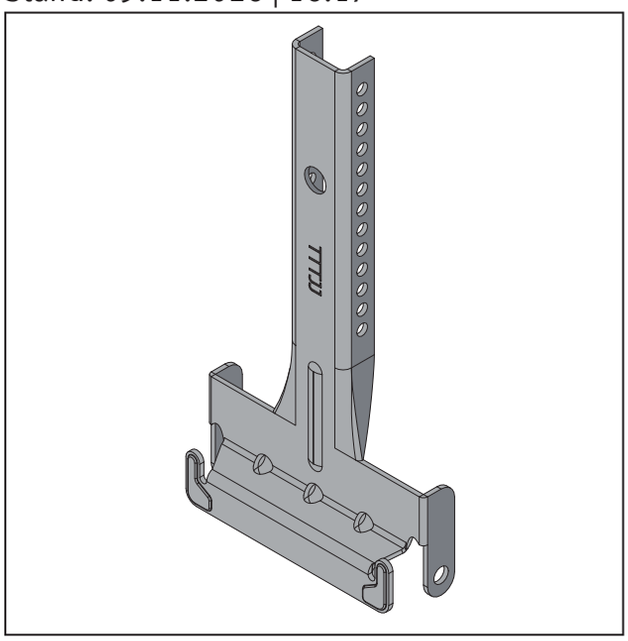

Designación	Percha Vernier C3-C5M universal+ para CD 60-27
Descripción	Para la fijación de perfiles CD para subestructuras de techo con suspensión nonio con mayores requisitos de protección contra la corrosión. Para techos exteriores con alturas de suspensión de 500 - 1000 mm
Espesor del material	1,2 mm
Norma EN	EN 13964:2014
Norma	DIN18168-2
Galvanización	segun la norma
Recubrimiento del perfil	DIN 18219:2024
Clase de capacidad de carga	0,25 kN
Comportamiento al fuego	A2-s1, d0
Tratamiento	- Ajustar la parte inferior del vernier al perfil. - La parte inferior del nonio se conecta a la parte superior del nonio mediante dos clips de fijación o un soporte de fijación. - Reajustar si es necesario - Asegurar el soporte de seguridad doblándolo después de alinear la subestructura
Temperatura de procesamiento	Similar a RAL 7016
Capacidad de carga	0,367 kN
Número de arancel aduanero	73089059
Etiqueta abierta	Solo se aceptan pedidos de unidades completas.

Número de pedido	Longitud (cm)	Material	Unidad de embalaje
118390	12,00	Acero galvanizado con revestimiento.	100 PZA / 51 CAJAS

Esta ficha técnica del producto corresponde al estado actual de desarrollo de nuestros productos y pierde su validez cuando se publica una nueva edición. Asegúrese de utilizar la última edición de esta información. La garantía y la responsabilidad se basan en nuestros Términos y Condiciones Generales. Por favor, siga las pautas de aplicación, montaje y almacenamiento.

Toda la información sin garantía. Sujeto a cambios técnicos! Las imágenes del producto pueden diferir del producto de entrega. Los textos de licitación, las instrucciones de instalación y las declaraciones de conformidad (según sea necesario) se pueden encontrar en nuestra página web de inicio. En caso de discrepancia en los datos de las fichas tecnicas por errores de traduccion, la version alemana es la legal y valida. Se encuentra en www.protektor.com.\r\rPor el bien del medio ambiente, por favor preste atención para un adecuado reciclaje!